127254, Москва, ул. Руставели д. 14, стр. 6
Тел./факс: +7 (495) 755-91-45
www.vivtech.ru info@vivtech.ru

Горизонтальные мини-термопластавтоматы Mega Tech

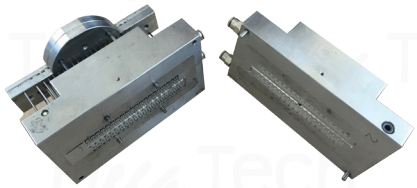

Горизонтальные термопластавтоматы предназначены для изготовления изделий небольшого размера из различных полимерных материалов методом литья под давлением с помощью холодноканальных или горячеканальных пресс-форм.

ТПА Mega Tech позволяет производить изделия весом от 0,01 до 35гр. Высокая точность дозировки полимерного материала происходит благодаря специальной конструкции узла впрыска. Расположенный в камере (узле) смешения шнек, подготавливает полимерные гранулы, разогревая и равномерно перемешивая их с красителем. Гомогенизированный расплав материала поступает по шнеку в узел впрыска, где происходит высокоточный впрыск в пресс-форму при помощи плунжера. ТПА Mega Tech H (горизонтального исполнения) применяется для изготовления деталей из всех типов литьевых полимеров, в том числе стеклонаполненных.

Благодаря простому и интуитивно понятному русскому интерфейсу освоить работу на термопластавтомате MegaTech может даже начинающий специалист. Малый вес, небольшие габаритные размеры и отсутствие сильного шума во время работы позволяют установить его практически в любом месте, как в цехе, так и в лаборатории предприятия или учебного заведения.

Технические характеристики горизонтальных термопластавтоматов Mega Tech H

	H7/18	H10/18	H10/35
Усилие запирания, кН	70	100	100
Объем впрыска, см^3	10,77/17,8	10,77/17,8	35
Давление впрыска, бар	1785/1080	2492/1542	1540
Минимальная толщина пресс-формы, мм	70		
Максимальная толщина пресс-формы, мм	130		
Максимальное открытие пресс-формы, мм	190		
Ход выталкивателя, мм	54		
Мощность нагревателей, Вт	2100		
Электроподключение, В/Ф/Гц	400/3/50		
Сухой цикл, сек	1,5		
Мощность, кВт	3,0	3,8	3,8
Габаритные размеры, мм	780 x 1095 x 487		
Вес, кг	250		

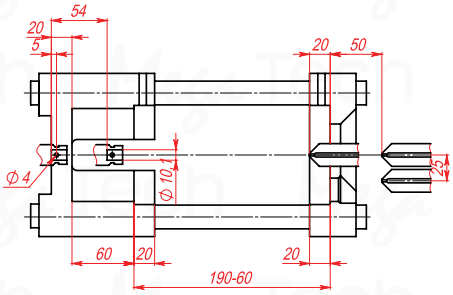

Размеры перемещений рабочих узлов

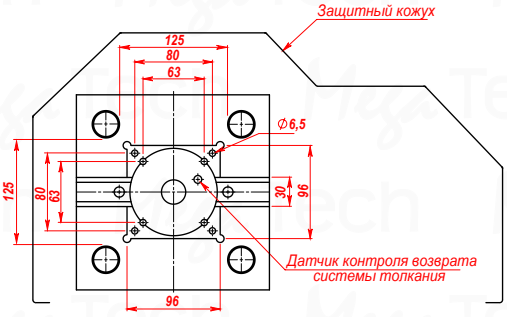

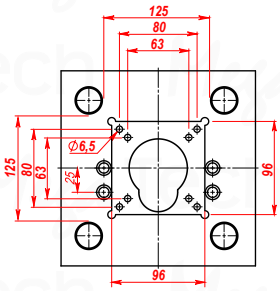

Присоединительные размеры плит

Подвижная половина *Неподвижная половина*

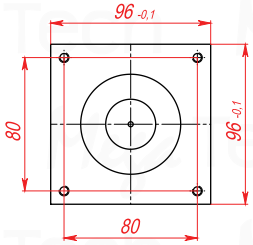

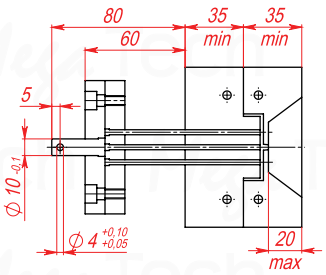

Габаритные размеры пресс-формы

127254, Москва, ул. Руставели д. 14, стр. 6
Тел./факс: +7 (495) 755-91-45
www.vivtech.ru info@vivtech.ru

Вертикальные мини-термопластавтоматы Mega Tech

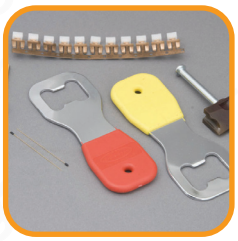

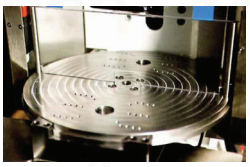

Megatech V
Оснащен поворотным столом и идеально подходит для получения небольших деталей с арматурой типа бонки, втулки, винты и т. д. Он может работать с одной верхней и с двумя нижними полуформами, что уменьшает время литья.

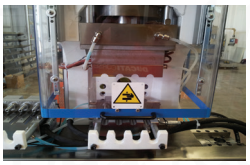

Megatech V TR
Оснащён столом, двигающимся влево-вправо, что идеально подходит для обливки длинномерных деталей, таких как кабели, соединители и разъёмы. При движении стола арматура, расположена в специальных пазах, что защищает от её смещения.

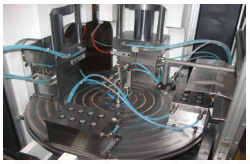

Megatech V TWIN
Представляет собой два независимых ТПА, работающих на уникальном 4-х позиционном поворотном столе, что может использоваться для получения 2-х компонентных деталей.

Термопластавтомат Mega Tech V (вертикального исполнения) предназначен для литья под давлением небольших изделий из пластмасс с закладной арматурой как металлической, так и пластиковой. Используя пластиковую арматуру в качестве закладной можно получать многокомпонентные детали.
Данная модель ТПА, также как и ТПА горизонтального исполнения, позволяет отливать детали от 0,01 до 35 гр. Конструкция узла впрыска аналогична горизонтальной машине, то есть имеет шнек в зоне смешения, подготавливающий полимерные гранулы, гомогенизируя их до однородного расплава. В узле впрыска находится поршень, позволяющий высокоточно впрыскивать расплав в пресс-форму. Точность впрыска и повторяемость размеров от детали к детали составляет 0,02мм и достигается с помощью энкодера (преобразователя линейных перемещений).

Технические характеристики вертикальных термопластавтоматов Mega Tech V

	V7/18, V7/18TR	V10/18, V10/18TR	V7/18 TWIN
Усилие запирания, кН	70	100	70
Объем впрыска, см^3	10,77/17,8		
Давление впрыска, бар	1785/1080	2492/1542	1785/1080
Минимальная толщина пресс-формы, мм	132		
Ход подвижной плиты, мм	130		
Максимальный зазор мерду плитами, мм	190		
Ход выталкивателя, мм	54		
Мощность нагревателей, Вт	2100		
Электроподключение, В/Ф/Гц	400/3/50		
Сухой цикл, сек	1,5		
Мощность, кВт	3,0	3,8	5,0
Габаритные размеры, мм	1479x600x946		1700x1700x1300
Вес, кг	550	550	1350

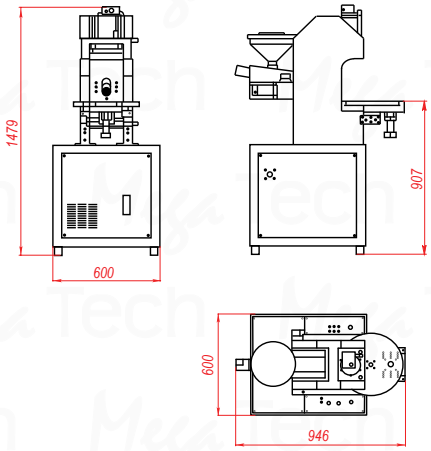

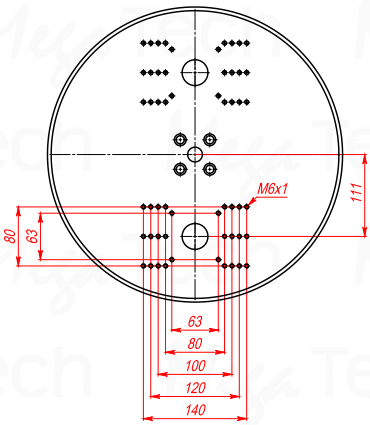

Присоединительные размеры плит

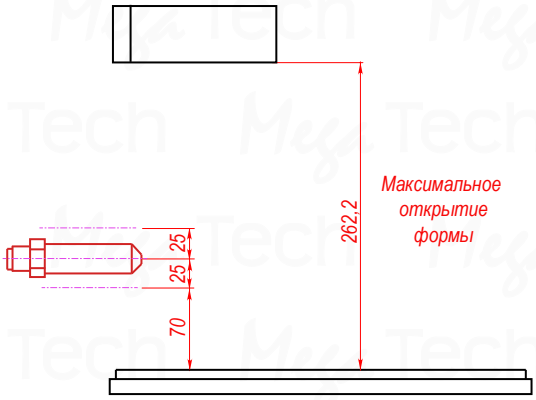

Максимальное открытие пресс-формы