MILACRON®

Стандарт DME - соединители Jiffy-Tite

Муфты DME Jiffy-Tite, используемые совместно со штуцерами DME Jiffy-Tite (проточного типа), и штуцеры DME Jiffy-Matic (автоматически отключаемого типа) предназначены для использования в пресс-формах для литья пластмасс и форм для литья под давлением в водо-, воздухо- и маслопроводах. Характерной особенностью таких изделий является герметичная конструкция, из латуни и нержавеющей стали одновременно. Они работают при номинальном давлении 13 бар, и могут работать при температуре 200 °C при установке уплотнительных элементов Viton, входящих в комплект поставки. Компоненты охлаждения DME Jiffy-Tite и Jiffy-Matic могут использоваться взаимозаменяемым образом с одними и теми же штуцерами Jiffy-Tite, уже установленными в вашу пресс-форму или форму для литья под давлением. Штуцеры обоих типов с идентичными размерами имеют один и тот же внешний диаметр, что позволяет менять их один на другой даже в случае, когда штуцеры установлены заподлицо. Прокладки и уплотнители муфт легко заменяются, что позволяет снижать издержки при эксплуатации.

DME

Линия изделий Jiffy Tite

Муфты и штуцеры Jiffy-Tite обеспечивают быстрое подсоединение и отсоединение для того, чтобы менять шланги нагрева/охлаждения, идущие к форме, а также шланги от водопроводной системы и источника подачи газа. Важно охлаждать форму для того, чтобы пластиковый материал охлаждался по возможности быстрее с тем, чтобы изделие достаточно затвердело, и можно было быстрее извлекать его из формы, сокращая при этом длительность цикла. Это помогает обеспечивать надлежащую форму изделия и поддерживать необходимую подачу материала. Потайные втулки могут легко подсоединяться и отсоединяться за счет функции выдвижной втулки. Угловые соединения позволяют предотвратить перегибание шланга.

Рабочее давление
PB = 13 бар, максимальное статическое рабочее давление с коэффициентом надежности 4 к 1.

Рабочая температура*
От -15°C до +200°C в заивсимости от среды.

Преимущества

Поставляются в одиночной запорно-выпускной версии, двойной запорно-выпускной версии и проходной версии. Запорно-выпускные соединения (с клапаном) имеют никелированные втулки для быстрого и точного визуального распознавания.

Для соединений предусмотрены заменяемые уплотнители Viton®. Они легко заменяются с помощью удобного инструмента для замены уплотнителя. Они завоевали себе популярность благодаря увеличенным отверстиям, в результате чего обеспечивается больший поток, меньшая длительность цикла и лучшее охлаждение. Резьбовой герметик Jiffy-Seal® предварительно наносится на все штуцеры «папа».

Материал муфты

Тыльная часть	Латунь
Корпус клапана	Латунь
Втулка	Латунь (без клапана)
Втулка	Латунь никелированная (с клапаном)
Клапан	Латунь
Фиксирующий шарик	AISI 420
Прокладки	Viton®
Пружины и стопорные кольца	AISI 301

Штуцер

Профиль штуцера	Латунь
Переходник	Латунь
Клапан	Латунь
Пружина и стопорное кольцо	AISI 301
Прокладка	Viton®

Инструкции по безопасности

В случае неправильного выбора, неправильного или ненадлежащего использования, муфты быстрого соединения и их аксессуары могут стать причиной повреждения оборудования и травмирования персонала!

Последствия неправильного выбора, неправильного или ненадлежащего использования могут быть следующими:

- Концы шлангов, муфты, а также компоненты штуцеров могут разлететься в разные стороны.
- Контакт с вредными для здоровья, токсичными, холодными или горячими жидкостями.
- Утечка жидкости под большим давлением.
- Взрыв или возгорание протекающей жидкости.
- Травмы и повреждение оборудования вследствие неконтролированного движения компонентов системы из-за падения давления жидкости

CAD reference point

ООО "ВИВТЕХ" 127254, Москва, ул. Руставели д. 14, стр. 6; тел./факс +7 (495) 755-91-45
www.vivtech.ru info@vivtech.ru

Инструкции по безопасности

- Соединение, осуществляемое двумя руками. Соединение осуществляется толканием втулки с одновременной вставкой соединителя в муфту. Во время соединения убедитесь в том, что соединитель вставлен в муфту до упора.
  После того, как достигнуто положение до упора, нужно отпустить втулку и только после этого соединитель. Втулка должна двигаться к соединителю, пока она не встанет в то же исходное положение, в котором она была до подсоединения. Важно убедиться в том, что защелка сработала, потянув за соединитель.
- Внимание ! Во время соединения может просачиваться жидкость, особенно в случае соединений под давлением. Проследите, чтобы любая просачивающаяся таким образом жидкость не представляла опасности.
- Важно, чтобы был перекрыт поток жидкости при размыкании муфты без встроенного клапана (Jiffy-Tite®). Отсоединение выполняется толканием втулки. Клапан соединения перекрывает дальнейшую подачу жидкости, и одновременно соединитель выталкивается из муфты остаточным давлением жидкости и пружиной клапана. При отсоединении нужно крепко держать рукой соединитель для того, чтобы предотвратить его неконтролируемое опасное вращение.

Инструкция по установке

Перед установкой убедитесь в том, что выбранное быстродействующее соединение, его конструкция, материал, уплотнители, величины рабочего давления и рабочей температуры подходит для используемой жидкости.
Место установки быстродействующей муфты или соединителя должно быть таким, чтобы оператор не мог травмироваться - поскользнуться, оказать зажатым, испачкаться или обжечься.

- При использовании шлангов нельзя превышать допустимое рабочее давление и температуру. Следует закрепить шланги так, чтобы они не могли сорваться с крепления, используйте для этого хомуты для шлангов.
- Рекомендуемое направление потока - это направление от муфты к соединителю, если не указано иное.
- При отсутствии резьбового герметика Jiffy-Seal резьбу можно покрыть другим подходящим уплотнительным материалом, таким как, например, тефлоновая лента
- Рекомендуется надевать на рассоединённые соединители и соединения специальные колпачки или пользоваться защищёнными соединителями во избежание нанесения ущерба и загрязнения.

Инструкция по техническому обслуживанию

Соединения DME, как правило, не требуют технического обслуживания при надлежащем применении и осторожном обращении, с правильным выбором типа соединения и материалов. Мы рекомендуем обычную индивидуальную процедуру технического обслуживания, предусматривающую следующее:

- Внешний визуальный осмотр соединительного комплекта DME.
  В случае накопления грязи в рабочей области соединения и соединителя ее следует удалить. В следующих случаях необходимо заменять соответствующие детали: разрыв, повреждение, очень грязные или затронутые коррозией детали, утечки в соединителе.
- Периодичность замены быстросменных муфт или замены уплотнителя Viton при помощи инструмента JSTK-235.

Рабочие комбинации

Штуцеры «папа» серии PCS**
с муфтами серии SVK (эквивалентного размера)

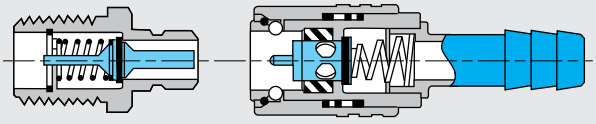

Клапан закрыт

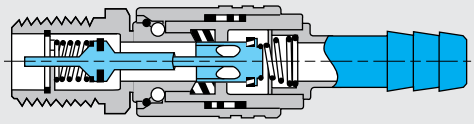

Клапан открыт

Стандартные удлинительные или
штуцеры «папа», «мама» с муфтами серии
SVK (эквивалентного размера).

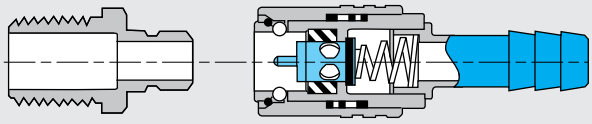

Клапан закрыт

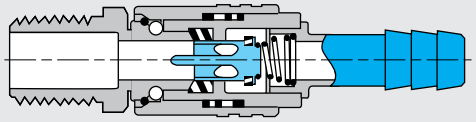

Клапан открыт

** Штуцеры Jiffy Matic «папа» серии PCS предназначены исключительно для двустороннего запирания и должны использоваться вместе с муфтами Jiffy-Matic серии SVK.

CAD reference point

Проходное сечение
максимальный Ød = 6

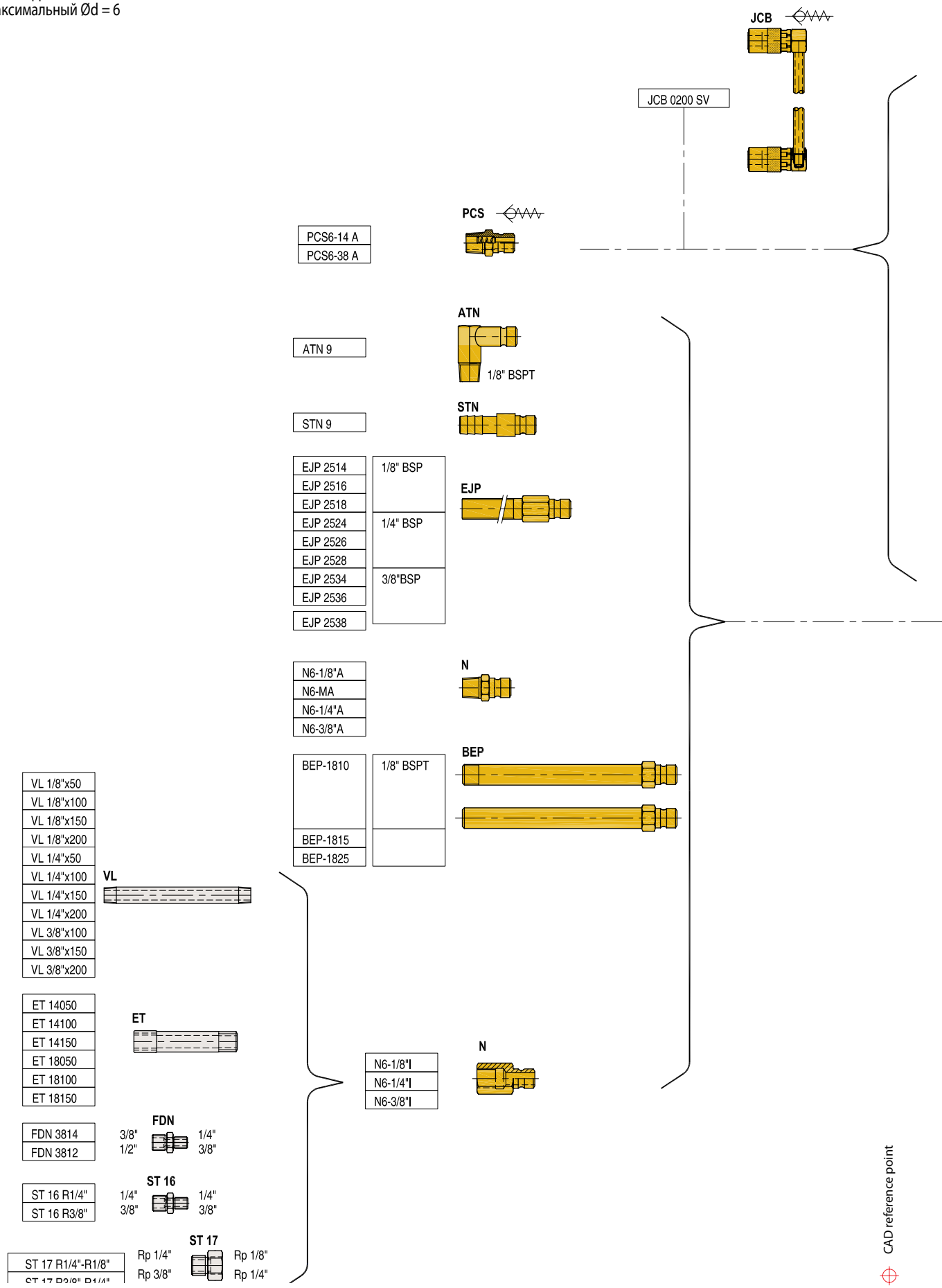

ООО "ВИВТЕХ" 127254, Москва, ул. Руставели д. 14, стр. 6; тел./факс +7 (495) 755-91-45
www.vivtech.ru info@vivtech.ru

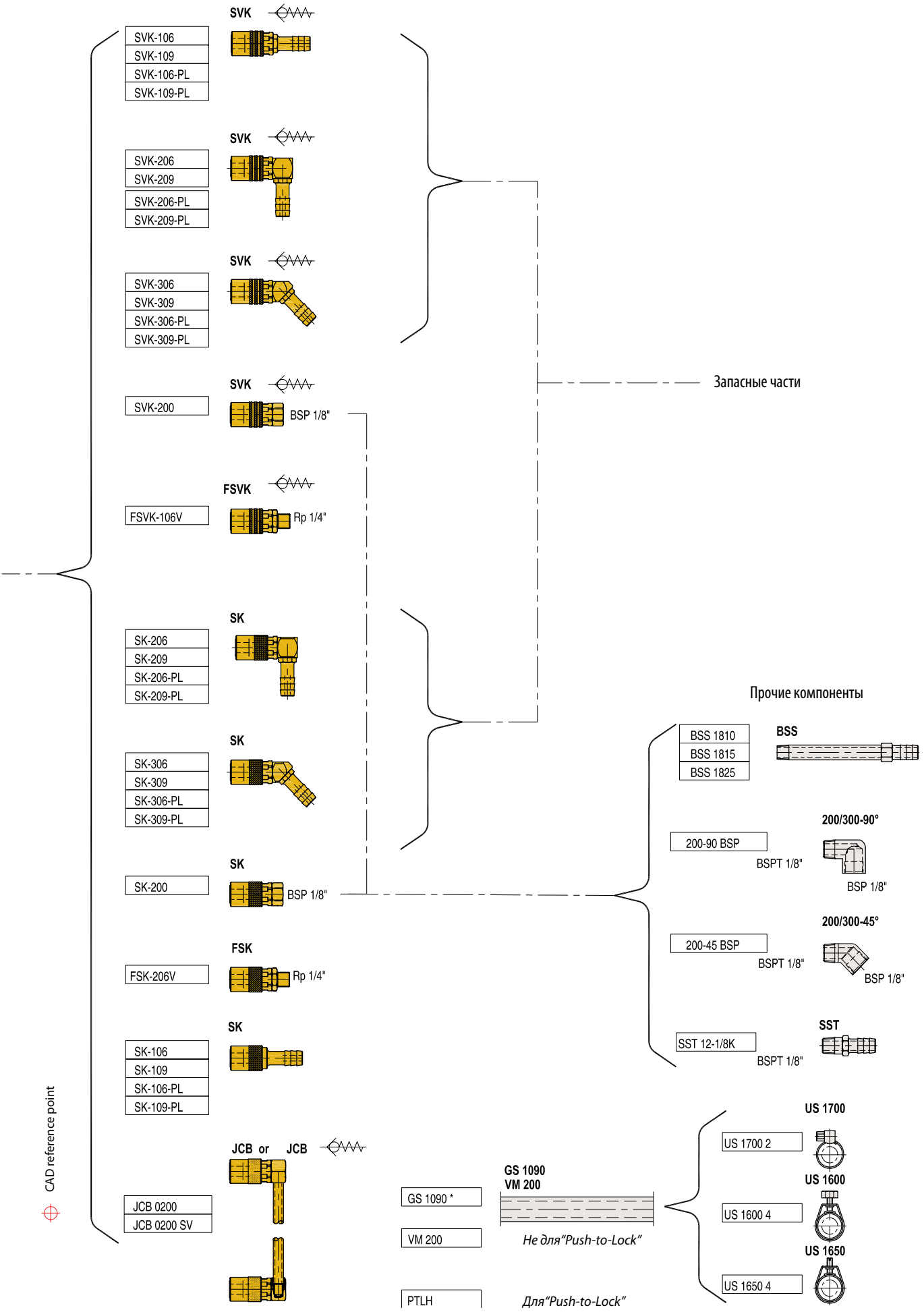
SVK
SVK-106
SVK-109
SVK-106-PL
SVK-109-PL
SVK
SVK-206
SVK-209
SVK-206-PL
SVK-209-PL
SVK
SVK-306
SVK-309
SVK-306-PL
SVK-309-PL
SVK
SVK-200
BSP 1/8"
FSVK
FSVK-106V
Rp 1/4"
SK
SK-206
SK-209
SK-206-PL
SK-209-PL
SK
SK-306
SK-309
SK-306-PL
SK-309-PL
SK
SK-200
BSP 1/8"
FSK
FSK-206V
Rp 1/4"
SK
SK-106
SK-109
SK-106-PL
SK-109-PL
JCB or JCB
JCB 0200
JCB 0200 SV
Запасные части
Прочие компоненты
BSS
BSS 1810
BSS 1815
BSS 1825
200/300-90°
200-90 BSP
BSPT 1/8"
BSP 1/8"
200/300-45°
200-45 BSP
BSPT 1/8"
BSP 1/8"
SST
SST 12-1/8K
BSPT 1/8"
GS 1090
VM 200
GS 1090 *
VM 200
Не для"Push-to-Lock"
PTLH
Для"Push-to-Lock"
US 1700
US 1700 2
US 1600
US 1600 4
US 1650
US 1650 4
CAD reference point

Проходное сечение
максимальный Ød = 9

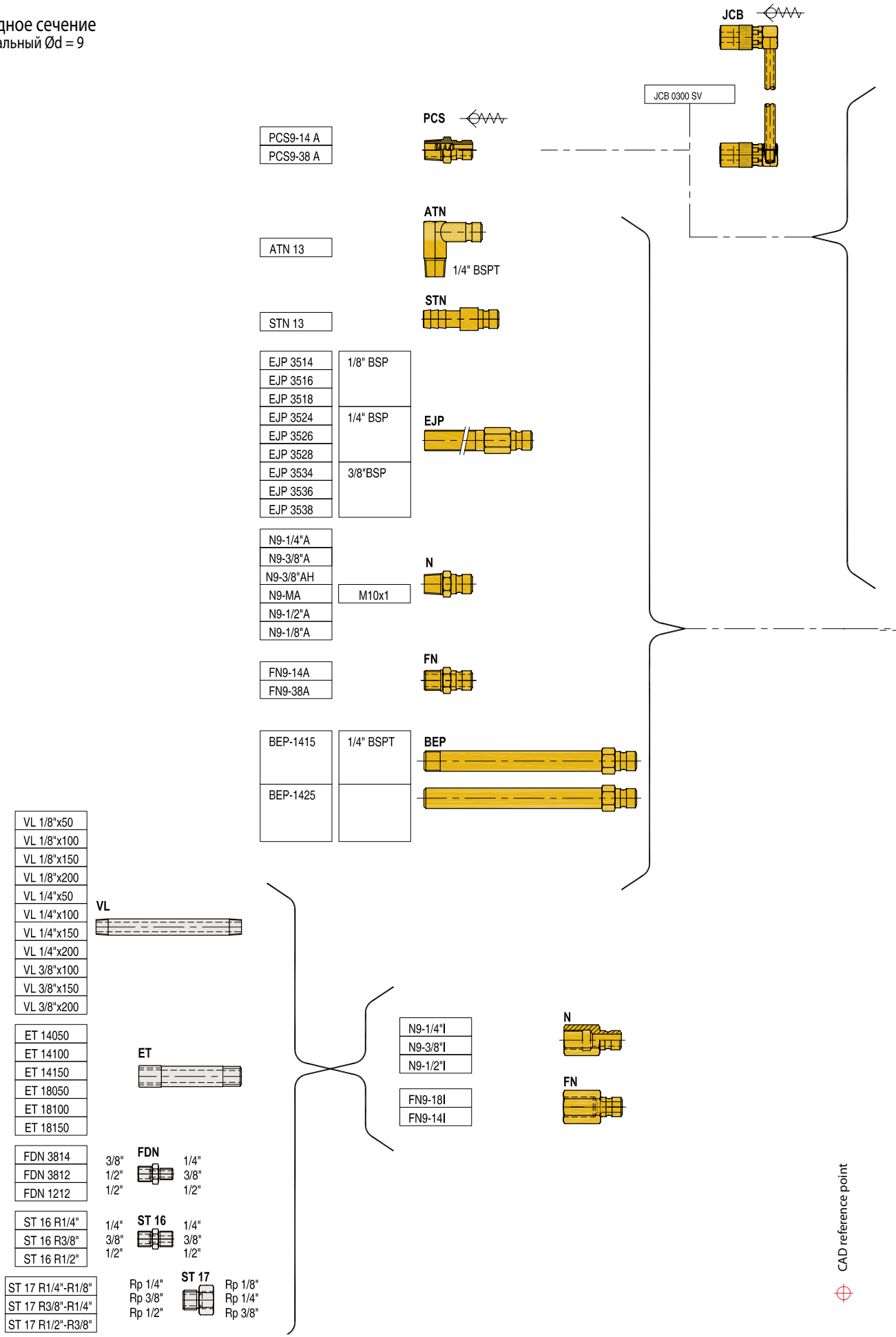

ООО "ВИВТЕХ" 127254, Москва, ул. Руставели д. 14, стр. 6; тел./факс +7 (495) 755-91-45
www.vivtech.ru info@vivtech.ru

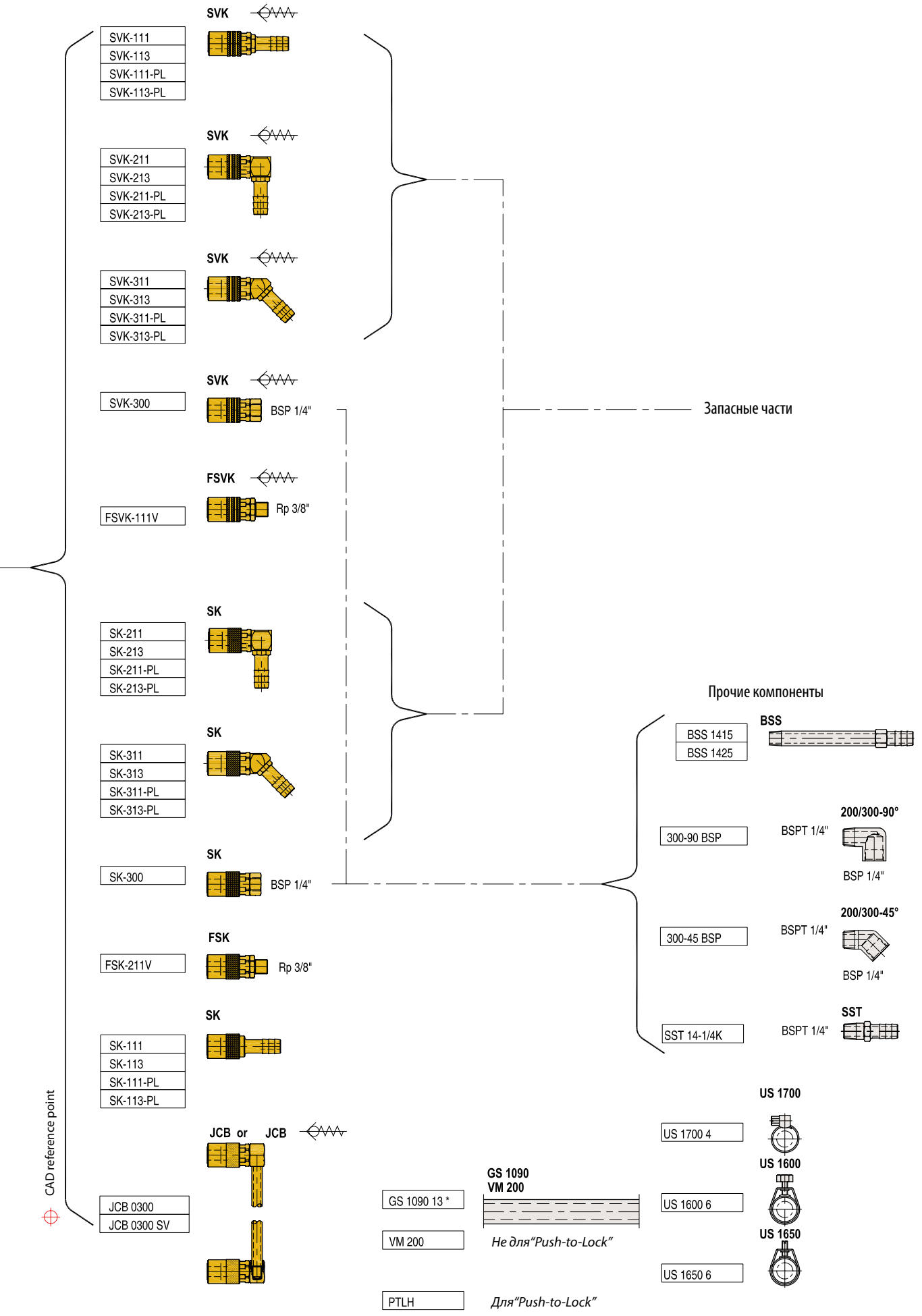
SVK
SVK-111
SVK-113
SVK-111-PL
SVK-113-PL
SVK
SVK-211
SVK-213
SVK-211-PL
SVK-213-PL
SVK
SVK-311
SVK-313
SVK-311-PL
SVK-313-PL
SVK
SVK-300
BSP 1/4"
FSVK
FSVK-111V
Rp 3/8"
SK
SK-211
SK-213
SK-211-PL
SK-213-PL
SK
SK-311
SK-313
SK-311-PL
SK-313-PL
SK
SK-300
BSP 1/4"
FSK
FSK-211V
Rp 3/8"
SK
SK-111
SK-113
SK-111-PL
SK-113-PL
JCB or JCB
JCB 0300
JCB 0300 SV
CAD reference point
Запасные части
Прочие компоненты
BSS
BSS 1415
BSS 1425
200/300-90°
300-90 BSP
BSPT 1/4"
BSP 1/4"
200/300-45°
300-45 BSP
BSPT 1/4"
BSP 1/4"
SST
SST 14-1/4K
BSPT 1/4"
US 1700
US 1700 4
US 1600
US 1600 6
US 1650
US 1650 6
GS 1090
VM 200
GS 1090 13 *
VM 200
Не для"Push-to-Lock"
PTLH
Для"Push-to-Lock"

Проходное сечение

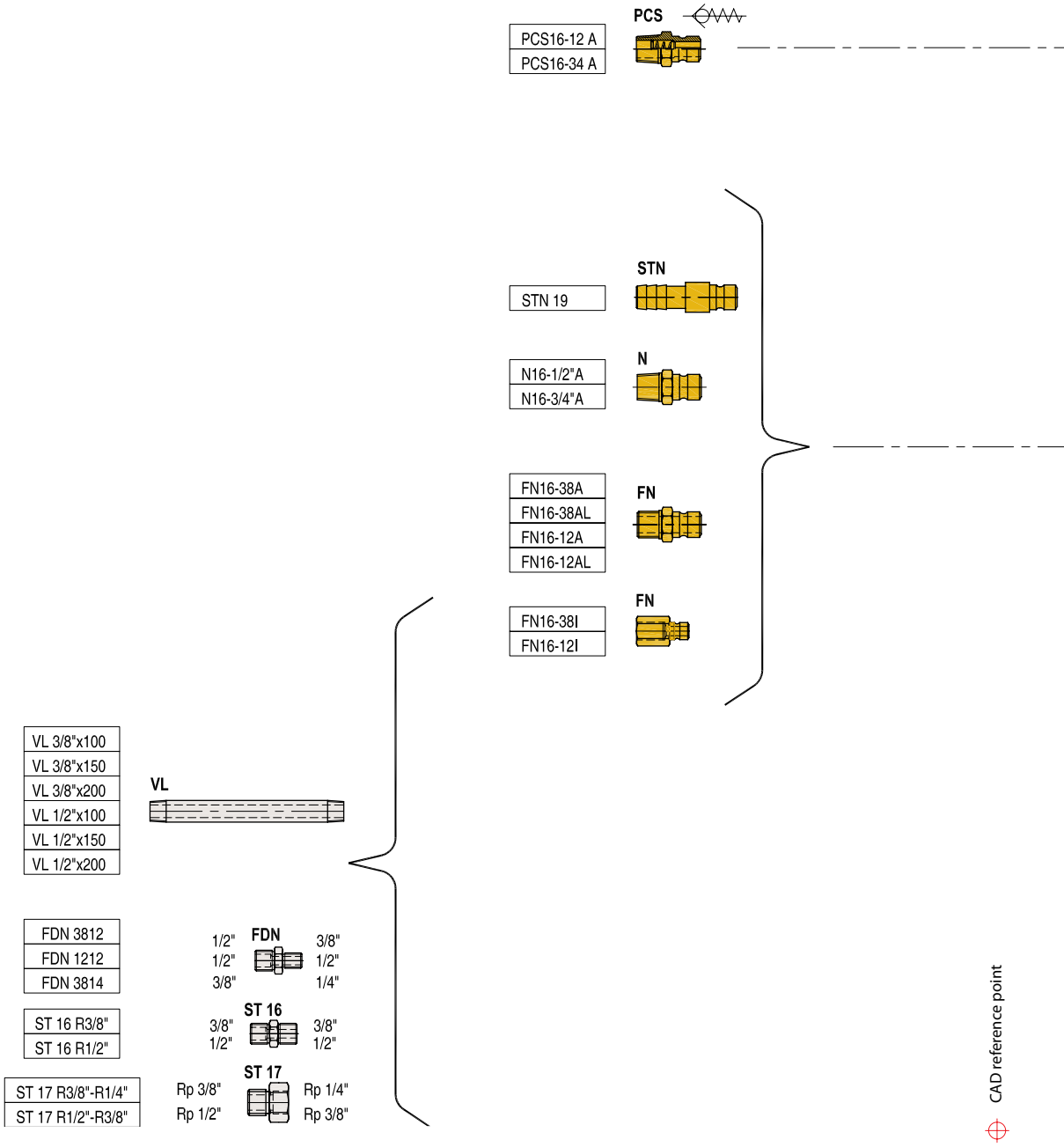

ООО "ВИВТЕХ" 127254, Москва, ул. Руставели д. 14, стр. 6; тел./факс +7 (495) 755-91-45
www.vivtech.ru info@vivtech.ru

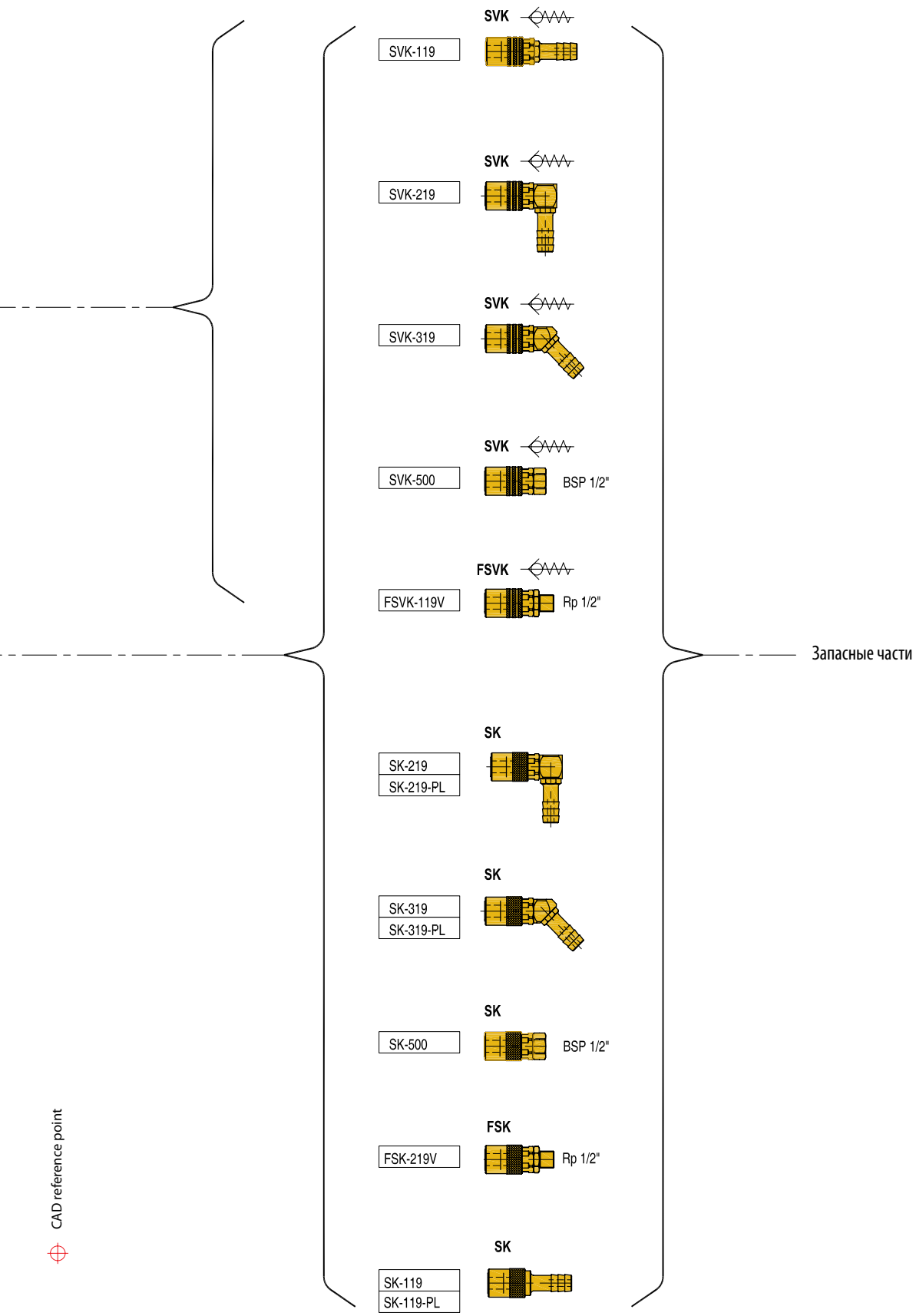
SVK
SVK-119
SVK
SVK-219
SVK
SVK-319
SVK
SVK-500
BSP 1/2"
FSVK
FSVK-119V
Rp 1/2"
Запасные части
SK
SK-219
SK-219-PL
SK
SK-319
SK-319-PL
SK
SK-500
BSP 1/2"
FSK
FSK-219V
Rp 1/2"
SK
SK-119
SK-119-PL
CAD reference point

N

Соединительные штуцеры с тефлоном

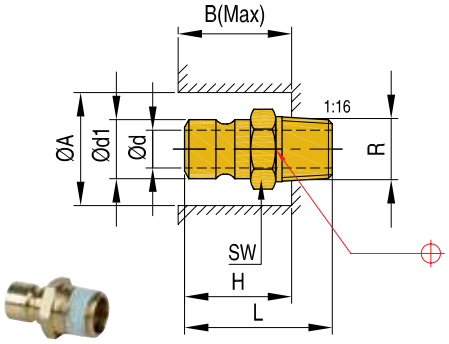

Материал: латунь

Артикул	R	d1	d	L	A	B	H	SW	Серия
N618A	1/8″BSPT	9,4	6	24,0	22	18	17	13	N6
N6MA	M10x1			23,0					
N614A	1/4″BSPT			29,0	26	20	19	16	
N638A	3/8″BSPT			30,0	30	22	21	19	
N918A	1/8″BSPT	13,5	9	30,0	26	26	25	14	N9
N914A	1/4″BSPT		9	34,0				16	
N938A	3/8″BSPT		9	34,0	30	28	26	19	
N9MA	M10x1		6	29,5	26	26	25	16	
N912A	1/2″BSPT		9	39,0	37	28	26	24	
N1612A	1/2″BSPT	19,9	16	44,0	32	38	37	22	N16
N1634A	3/4″BSPT			45,0	38	40	38	29	

N

Соединительный штуцер с внутренним шестигранником

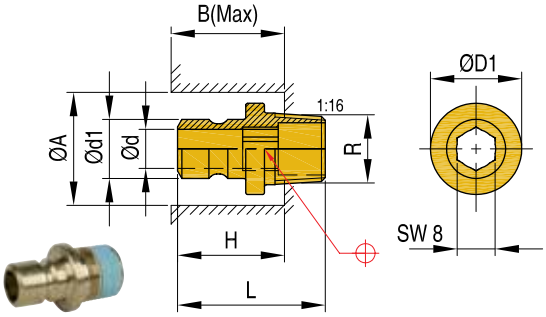

Материал: латунь

Артикул	R	d1	d	L	D1	A	B	H	Серия
N938AH	3/8″BSPT	13,5	9	34	21	30	28	26	N9

N

Соединительный штуцер с внутренним шестигранником

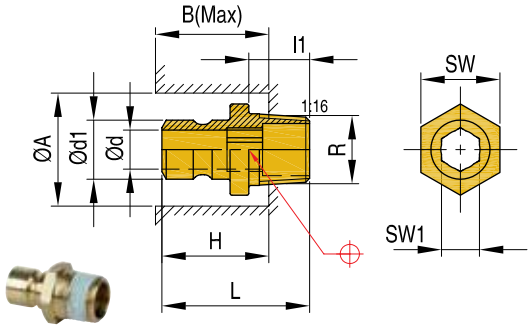

Материал: латунь

- внутренние наконечник для шестигранника позволяет легко монтировать штуцер Jiffy с помощью шестигранного ключа, когда пространство для монтажа ограничено
- полный спектр штуцеров поставляется с герметиком резьбы

Артикул	R	d	d1	L	l1	A	B	H	SW	SW1	Серия
N618AHN	1/8″BSPT	6	9,4	23	9	22	16	14	11	5	N6
N6M10AHN	M10x1										
N614AHN	1/4″BSPT				14	26			16		
N6M14AHN	M14x1,5										
N914AHN	1/4″BSPT	9,3	13,5	34	14	26	22	20	16	8	N9
N9M14AHN	M14x1,5										
N9M16AHN	M16x1,5					30	23	21	19		
N938AHN	3/8″BSPT										

FN

Соединительные штуцеры для FSK и FSVK

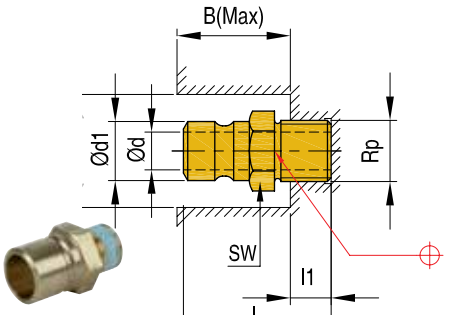

Материал: латунь

Артикул	Rp	A	B	d1	d	L	l1	SW	Серия
FN914A	1/4″BSP	30	23,5	13,5	9	34	11,5	16	N9
FN938A	3/8″BSP							19	
FN1638A	3/8″BSP	32	29,5	19,9	15	40	11,5	22	N16
FN1638AL	3/8″BSP					53	24,5		
FN1612A	1/2″BSP					45	16,5		
FN1612AL	1/2″BSP					54	25,5		

CAD reference point

Все штуцеры «папа» (включая серию PCS) и удлинительные штуцеры поставляются с резьбовым герметиком Jiffy-seal™.
Теперь нет необходимости искать герметик или герметизирующую ленту.

ООО "ВИВТЕХ" 127254, Москва, ул. Руставели д. 14, стр. 6; тел./факс +7 (495) 755-91-45
www.vivtech.ru info@vivtech.ru

Соединительные штуцеры с клапаном для SVK

PCS

Материал: латунь

Артикул	R	d1	d	L	A	B	H	SW	Серия
PCS614A	1/4″ BSPT	9,4	6	29,0	28	20	18	16	N6
PCS638A	3/8″ BSPT			29,5	30			19	
PCS914A	1/4″ BSPT	13,5	9	34,0	28	27	25	16	N9
PCS938A	3/8″ BSPT			34,0	30	28	26	19	
PCS912A	1/2″ BSPT			37,0	35	28	26	24	
PCS1612A	1/2″ BSPT	19,9	15	44,4	35	34	32	7/8″	N16
PCS1634A	3/4″ BSPT				42	32	30	1 1/8″	

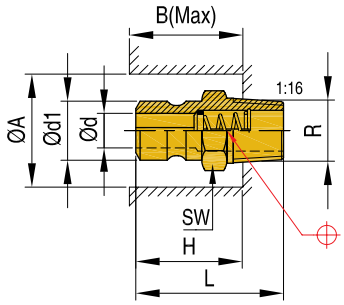

Соединительные штуцеры

N

Материал: латунь

Артикул	Rp	d1	d	L	SW	Серия
N618I	1/8″ BSP	9,4	6	28	13	N6
N614I	1/4″ BSP			32	16	
N638I	3/8″ BSP			34	19	
N914I	1/4″ BSP	13,5	9	37	16	N9
N938I	3/8″ BSP			39	19	
N912I	1/2″ BSP			46	24	

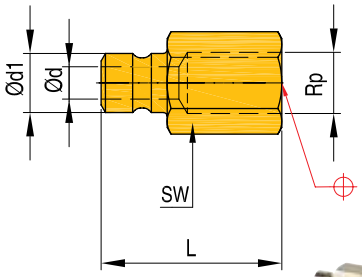

Соединительные штуцеры для FSK и FSVK

FN

Материал: латунь

Артикул	Rp	d1	d	L	SW	Серия
FN918I	1/8″ BSP	13,5	9	32	16	N9
FN914I	1/4″ BSP			37	19	
FN1638I	3/8″ BSP	19,9	15	40	22	N16
FN1612I	1/2″ BSP			45	24	

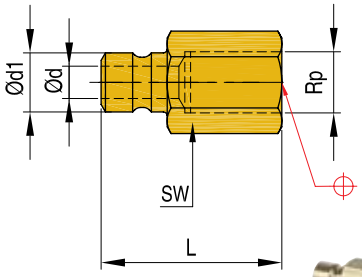

Трубчатые ключи

DS

Материал: Сталь 55 DIN 2391

Артикул	L	SW1	SW2
DS1314	140	13	14
DS1617	150	16	17
DS1922	170	19	22
DS2427	190	24	27

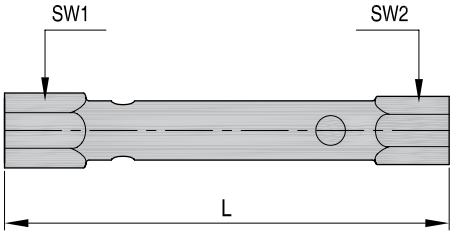

CAD reference point

ATN

Штуцеры угловые

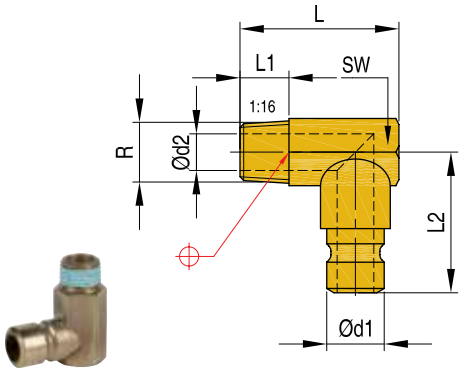

Материал: латунь

Артикул	R	d1	d2	L	L1	L2	SW	Серия
ATN9	1/8″ BSPT	9,4	6	27	9	23,0	11	N6
ATN13	1/4″ BSPT	13,5	9	34	9	24,5	15	N9

EJP

Удлинительные штуцеры

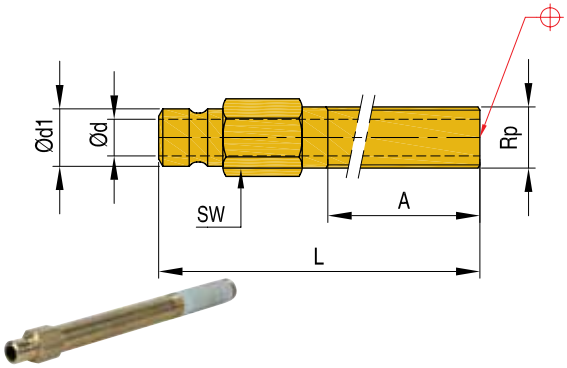

Материал: латунь

Артикул	Rp	d1	d	L	A	SW	Серия
EJP2514	1/8″ BSP	9,4	6,3	100	61	12	N6
EJP2516				150			
EJP2518				200			
EJP2524	1/4″ BSP	9,4	6,3	100	61	15	N6
EJP2526				150			
EJP2528				200			
EJP2534	3/8″ BSP	9,4	6,3	100	61	18	N6
EJP2536				150			
EJP2538				200			

EJP

Удлинительные штуцеры

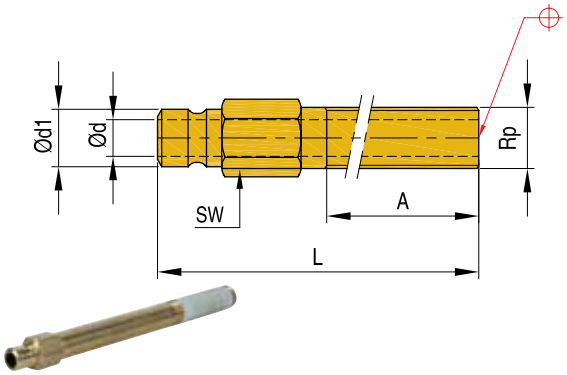

Материал: латунь

Артикул	Rp	d1	d	L	A	SW	Серия
EJP3514	1/8″ BSP	13,5	6,3	100	61	15	N9
EJP3516				150			
EJP3518				200			
EJP3524	1/4″ BSP	13,5	9,5	100	61	15	N9
EJP3526				150			
EJP3528				200			
EJP3534	3/8″ BSP	13,5	9,5	100	61	18	N9
EJP3536				150			
EJP3538				200			

CAD reference point

ООО "ВИВТЕХ" 127254, Москва, ул. Руставели д. 14, стр. 6; тел./факс +7 (495) 755-91-45
www.vivtech.ru info@vivtech.ru

Удлинительный штуцер

BEP

Материал: латунь

Артикул	R	L	SW	d	d1	d2	Серия
BEP1810	1/8″ BSPT	100	11	6	9,4	10	N6
BEP1415	1/4″ BSPT	150	15	9	13,5	14	N9

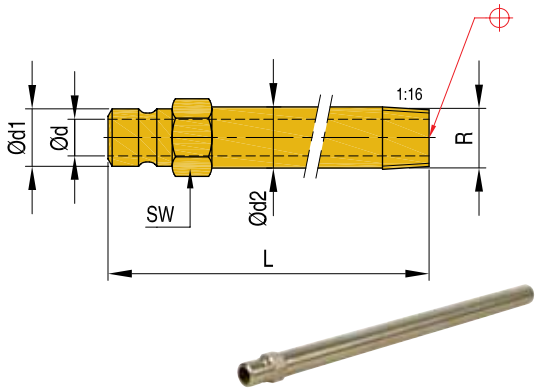

Удлинительный штуцер

BEP

Материал: латунь

Артикул	L	SW	d	d1	d2	Серия
BEP1815	150	11	6	9,4	10	N6
BEP1825	250					
BEP1425	250	15	9	13,5	14	N9

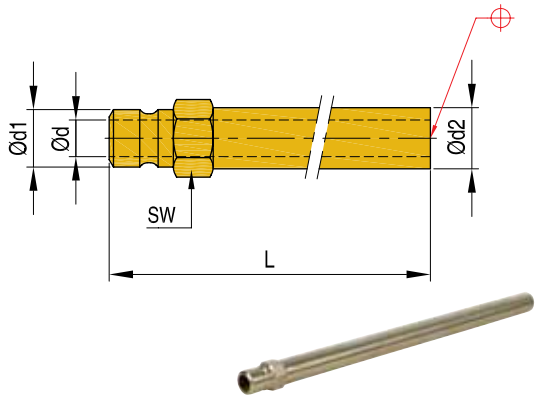

Штуцер для шланга

STN / STN PL

Материал: латунь

Артикул	d	d1	d2	L1	L	pour tuyau diamètre intérieur	Серия
STN9	6,0	9,4	10	17	39,0	-	N6
STN13	9,0	13,5	14	21	41,0	-	N9
STN19	15,5	19,9	20	46	91,0	-	N16
STN9PL	6,0	9,4	-	24	37,0	3/8″	N6
STN13PL	9,0	13,5	-	28	48,0	1/2″	N9
STN19PL	14,0	19,9	-	28	63,5	3/4″	N16

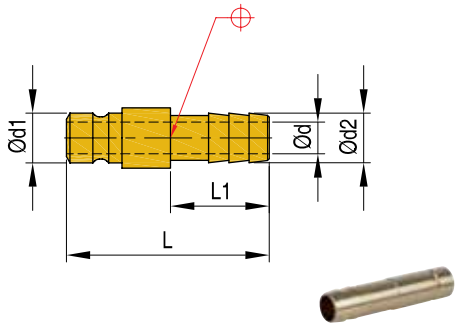

CAD reference point

SVK

Муфта Jiffy Matics прямая с клапаном

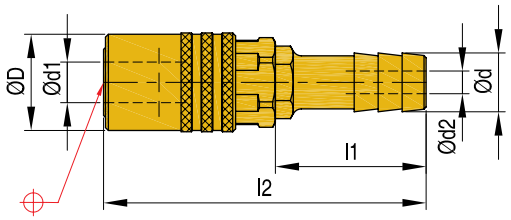

Материал: латунь, нержавеющая сталь

Артикул	d1	d2	d	D	l1	l2	Серия
SVK106	9,5	5	7,3	17,0	27	57	N6
SVK109		6	10,5				
SVK111	13,6	9	12,2	22,6	27	68	N9
SVK113			14,0				
SVK119	20,0	16	20,0	30,0	46	103	N16

SVK (90°)

Муфта Jiffy Matics 90° с клапаном

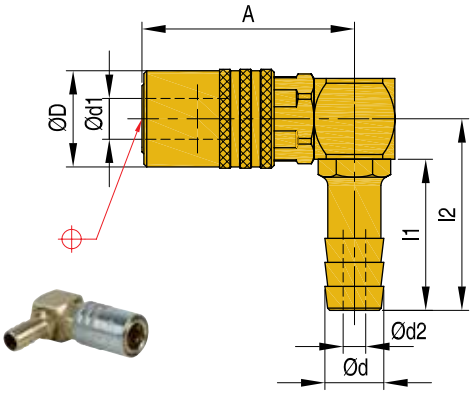

Материал: латунь, нержавеющая сталь

Артикул	d1	d2	d	D	A	l1	l2	Серия
SVK206	9,5	5	7,3	17,0	38	27	34	N6
SVK209		6	10,5					
SVK211	13,6	9	12,2	22,6	52	27	37	N9
SVK213			14,0					
SVK219	20,0	16	20,0	30,0	74	46	69	N16

SVK (45°)

Муфта Jiffy Matics 45°с клапаном

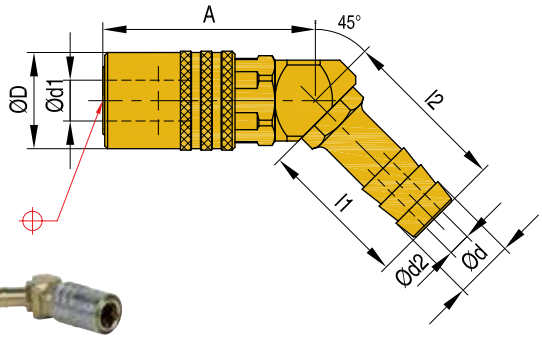

Материал: латунь, нержавеющая сталь

Артикул	d1	d2	d	D	A	l1	l2	Серия
SVK306	9,5	5	7,3	17,0	38	27	34	N6
SVK309		6	10,5					
SVK311	13,6	9	12,2	22,6	52	27	37	N9
SVK313			14,0					
SVK319	20,0	16	20,0	30,0	74	46	69	N16

Муфты Jiffy-Tite®
Сквозной тип

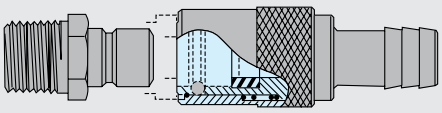

У муфт Jiffy-Tite большой сквозной проход для непрерывного потока

Муфты Jiffy-Tite®
Тип с автоматическим запиранием

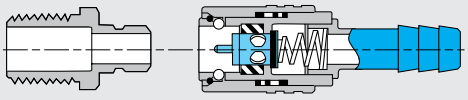

Клапан закрыт

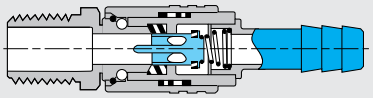

Клапан открыт

Муфты Jiffy-Tite и Jiffy-Matic могут использоваться взаимозаменяемым образом одними и теми же штуцерами Jiffy-Tite, уже установленными в вашу пресс-форму или форму для литья под давлением.

Муфты обоих типов со сравнимыми размерами имеют один и тот же внешний диаметр, что позволяет менять их одни на другие, даже когда штуцеры установлены заподлицо

CAD reference point

ООО "ВИВТЕХ" 127254, Москва, ул. Руставели д. 14, стр. 6; тел./факс +7 (495) 755-91-45
www.vivtech.ru info@vivtech.ru

Муфта Jiffy Tites прямая

SK

Материал: латунь, нержавеющая сталь

Артикул	d1	d2	d	D	l1	l2	Серия
SK106	9,5	5	7,3	17,0	25	52	N6
SK109		6	10,5				
SK111	13,6	9	12,2	22,6	25	62	N9
SK113			14,0				
SK119	20,0	16	20,0	30,0	32	77	N16

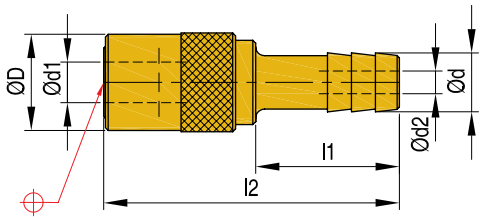

Муфта Jiffy Tites 90°

SK (90°)

Материал: латунь, нержавеющая сталь

Артикул	d1	d2	d	D	A	l1	l2	Серия
SK206	9,5	5	7,3	17,0	38	27	34	N6
SK209		6	10,5					
SK211	13,6	9	12,2	22,6	52	27	37	N9
SK213			14,0					
SK219	20,0	16	20,0	30,0	68	46	69	N16

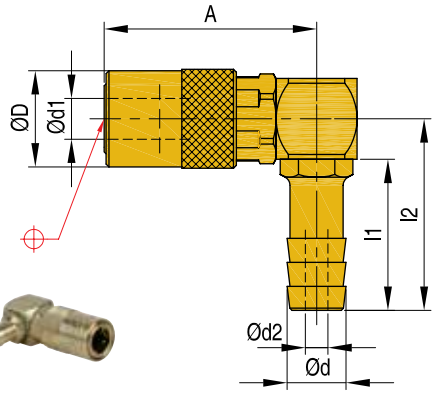

Муфта Jiffy Tites 45°

SK (45°)

Материал: латунь, нержавеющая сталь

Артикул	d1	d2	d	D	A	l1	l2	Серия
SK306	9,5	5	7,3	17,0	38	27	34	N6
SK309		6	10,5					
SK311	13,6	9	12,2	22,6	52	27	37	N9
SK313			14,0					
SK319	20,0	16	20,0	30,0	67	46	69	N16

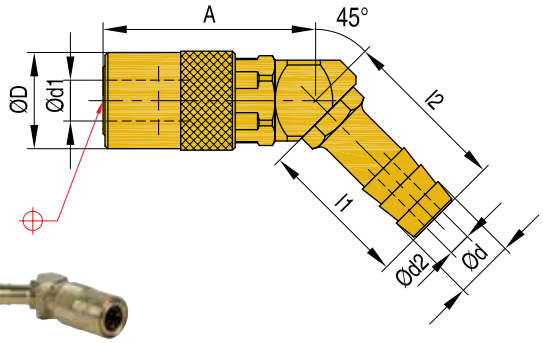

CAD reference point

SVK 200 - 300 - 500

Муфта Jiffy Matics «мама» с клапаном

Материал: латунь, нержавеющая сталь

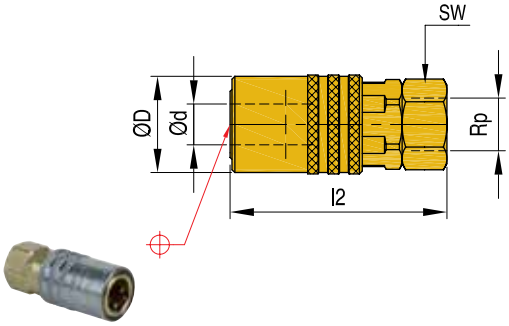

Артикул	Rp	d	l2	D	SW	Серия
SVK200	1/8″ BSP	9,5	39	17,0	1/2″	N6
SVK300	1/4″ BSP	13,6	53	22,6	3/8″	N9
SVK500	1/2″ BSP	20,0	57	30,0	1 1/8″	N16

FSVK

Муфта Jiffy Matics с клапаном

Материал: латунь, нержавеющая сталь

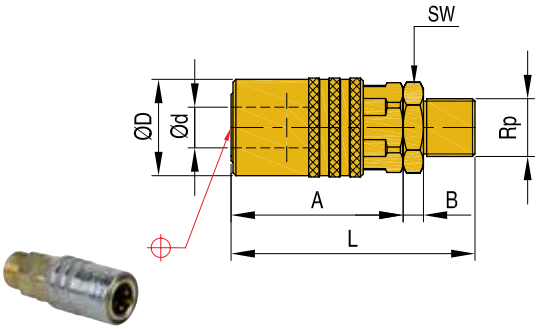

Артикул	Rp	d	L	D	A	B	SW	Серия
FSVK106V	1/4″ BSP	9,5	46	17,0	30,5	8,0	1/2″	N6
FSVK111V	3/8″ BSP	13,6	60	22,6	41,0	8,5	3/8″	N9
FSVK119V	1/2″ BSP	17,5	76	30,6	57,0	7,0	1 1/8″	N16

SK 200 - 300 - 500

Муфта Jiffy Tites «мама»

Материал: латунь, нержавеющая сталь

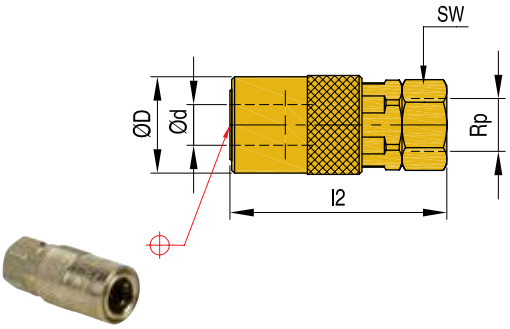

Артикул	Rp	d	l2	D	SW	Серия
SK200	1/8″ BSP	9,5	39	17,0	1/2″	N6
SK300	1/4″ BSP	13,6	53	22,6	3/8″	N9
SK500	1/2″ BSP	20,0	59	30,0	1 1/8″	N16

FSK

Муфта Jiffy Tites

Материал: латунь, нержавеющая сталь

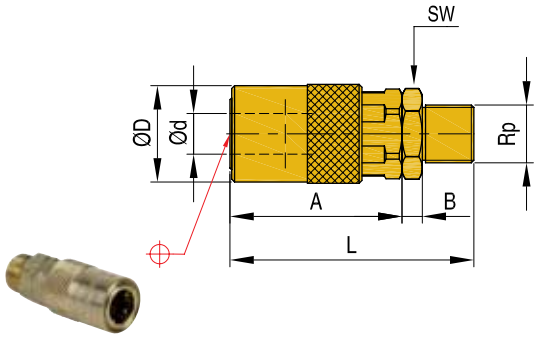

Артикул	Rp	d	L	D	A	B	SW	Серия
FSK206V	1/4″ BSP	9,5	46	17,0	30,5	7,0	1/2″	N6
FSK211V	3/8″ BSP	13,6	60	22,6	41,0	8,0	3/8″	N9
FSK219V	1/2″ BSP	20,0	72	30,0	51,0	8,5	1 1/8″	N16

CAD reference point

ООО "ВИВТЕХ" 127254, Москва, ул. Руставели д. 14, стр. 6; тел./факс +7 (495) 755-91-45
www.vivtech.ru info@vivtech.ru

MILACRON®

Серия DME Push-to-Lock

Муфты DME Jiffy-Loktm, используемые со специальным шлангом Push-to-Lock, не требуют использования хомута для крепления шланга. Специальный шланг просто надевается на шток и остается без каких-либо дополнительных креплений даже в условиях высокой температуры, вибрации и давления. Муфты имеют синий пластиковое кольцо предназначенный исключительно для маркировки и закрывания обрезаного конца шланга.

Муфты Jiffy-Lok совместимы со стандартными муфтами / штуцерами Jiffy. Они изготовлены из точно такой же латуни и используют те же высококачественные уплотнения из витона.

Используйте только специальный шланг Push-to-Lock (PTLH). муфты Jiffy-Lok предназначены только для использования с водой и охлаждающими жидкостями на водной основе. Муфты подходят для температур до 200 ° C, соблюдайте температурные параметры шланга. Максимальное давление не более 13 бар.

DME

SVK - PL

Прямая муфта Jiffy Lok Push-to-Lock с клапаном

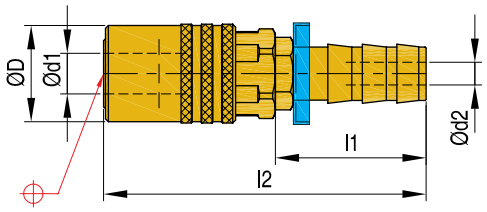

Материал: латунь, нержавеющая сталь

Артикул	d1	d2	fits	D	l1	l2	Серия
SVK106PL	9,5	5	1/4″	17,0	27	57	N6
SVK109PL		6	3/8″				
SVK111PL	13,6	6	3/8″	22,6	27	68	N9
SVK113PL		9	1/2″				

SVK - 90° PL

Муфта Jiffy Lok Push-to-Lock 90° с клапаном

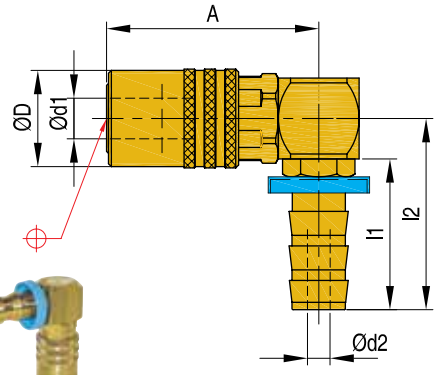

Материал: латунь, нержавеющая сталь

Артикул	d1	d2	fits	D	A	l1	l2	Серия
SVK206PL	9,5	5	1/4″	17,0	38	27	34	N6
SVK209PL		6	3/8″					
SVK211PL	13,6	6	3/8″	22,6	52	27	37	N9
SVK213PL		9	1/2″					

SVK - 45° PL

Муфта Jiffy Lok Push-to-Lock 45° с клапаном

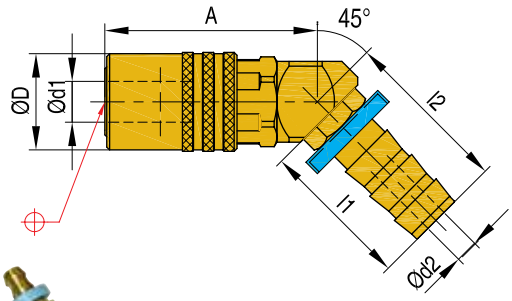

Материал: латунь, нержавеющая сталь

Артикул	d1	d2	fits	D	A	l1	l2	Серия
SVK306PL	9,5	5	1/4″	17,0	38	27	34	N6
SVK309PL		6	3/8″					
SVK311PL	13,6	6	3/8″	22,6	52	27	37	N9
SVK313PL		9	1/2″					

Соединительные муфты Jiffy-Lok®

С хвостовиками без хомутов для использования со шлангами Push-to-Lock

- Ускоряют монтаж благодаря отсутствию необходимости в защелках шлангов.
- Взаимозаменяемость для самых ходовых размеров существующими муфтами Jiffy-Tite, Jiffy-Matic.
- Более компактны и единообразны по сравнению с продукцией конкурентов.
- Герметичная конструкция из латуни и нержавеющей стали.
- Заменяемые уплотнители и клапаны продлевают срок службы.

CAD reference point

ООО "ВИВТЕХ" 127254, Москва, ул. Руставели д. 14, стр. 6; тел./факс +7 (495) 755-91-45
www.vivtech.ru info@vivtech.ru

Прямая муфта Jiffy Lok Push-to-Lock

SK - PL

Материал: латунь, нержавеющая сталь

Артикул	d1	d2	fits	D	l1	l2	Серия
SK106PL	9,5	5	1/4″	17,0	25	52	N6
SK109PL		6	3/8″				
SK111PL	13,6	6	3/8″	22,6	25	62	N9
SK113PL		9	1/2″				
SK119PL	20,0	14	3/4″	30,0	32	77	N16

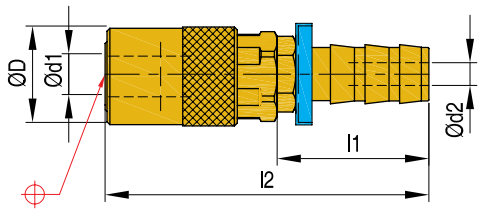

Муфта Jiffy Lok Push-to-Lock 90°

SK - 90° PL

Материал: латунь, нержавеющая сталь

Артикул	d1	d2	fits	D	A	l1	l2	Серия
SK206PL	9,5	5	1/4″	17,0	38	27	34	N6
SK209PL		6	3/8″					
SK211PL	13,6	6	3/8″	22,6	52	27	37	N9
SK213PL		9	1/2″					
SK219PL	20,0	14	3/4″	30,0	68	46	69	N16

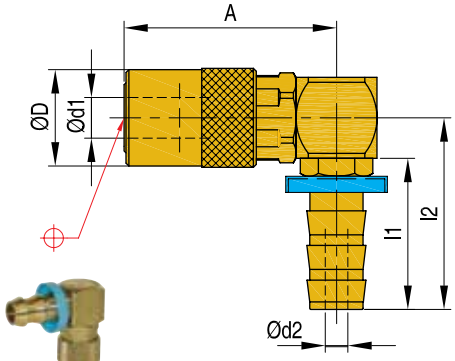

Муфта Jiffy Lok Push-to-Lock 45°

SK - 45° PL

Материал: латунь, нержавеющая сталь

Артикул	d1	d2	fits	D	A	l1	l2	Серия
SK306PL	9,5	5	1/4″	17,0	38	27	34	N6
SK309PL		6	3/8″					
SK311PL	13,6	6	3/8″	22,6	52	27	37	N9
SK313PL		9	1/2″					
SK319PL	20,0	14	3/4″	30,0	67	46	69	N16

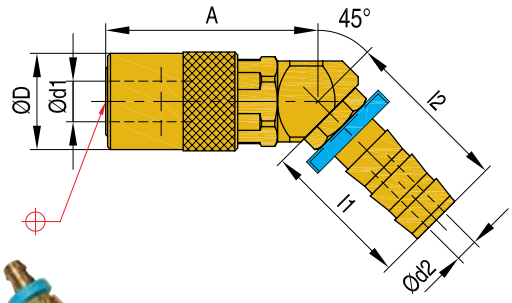

Штуцер для шлангов

STN PL

Материал: латунь

Артикул	d	d1	d2	L1	L	fits hose ID	Серия
STN9PL	6,0	9,4	-	24	37,0	3/8″	N6
STN13PL	9,0	13,5	-	28	48,0	1/2″	N9
STN19PL	14,0	19,9	-	28	63,5	3/4″	N16

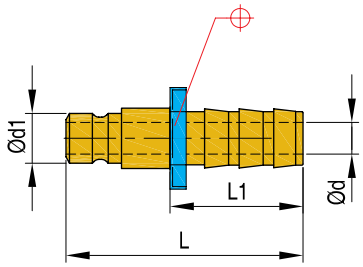

CAD reference point

JCB-SV

Переходник Jiffy Matics с клапаном

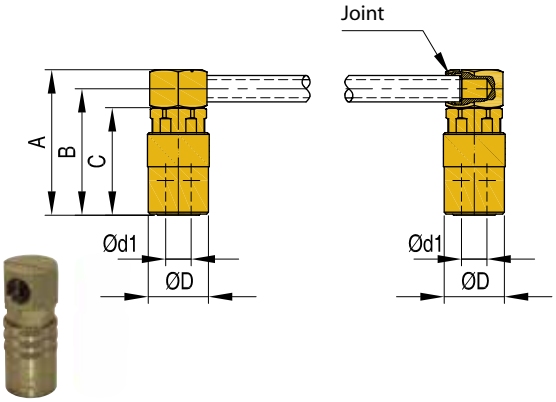

Материал: латунь.
Макс. температура 200°C , 13,7 бар
Обеспечивает более компактное соединения Порт-Порт, чем обычныи способ с помощью шланга.

Артикул	d1	D	A	B	C	Описание	Серия
JCB0200SV	9,5	17,0	44,2	37,3	30,5	Двухстороннее запирание	N6
JCB0300SV	13,6	22,6	57,4	49,3	41,4	Двухстороннее запирание	N9

JCB

Переходник резьбой Jiffy Tite

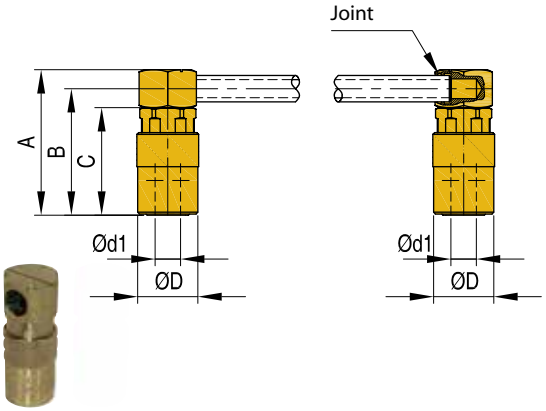

Материал: латунь.
Макс. температура 200°C , 13,7 бар

Артикул	d1	D	A	B	C	Описание	Серия
JCB0200	9,5	17,0	44,2	37,3	30,5	Сквозной	N6
JCB0300	13,6	22,6	57,4	49,3	41,4	Сквозной	N9

Инструкция по установке

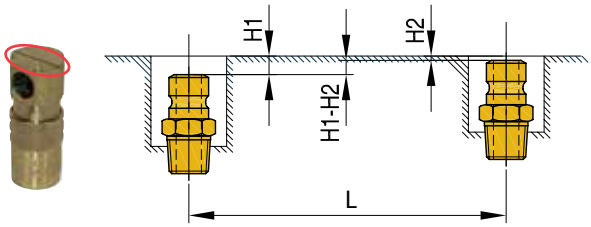

Используйте паз на верхней части для того чтобы точно измерить место отреза трубки JBT

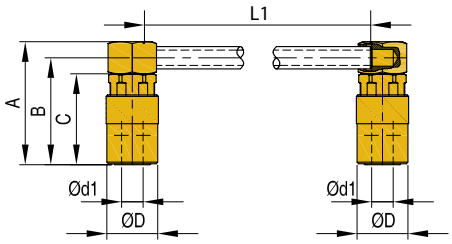

Важно уменьшить несоосность между двумя соединениями. Она не должна быть больше значения, указанного в этой таблице.

H1–H2	D
±0.3	50–100 мм
±0.5	100–200 мм
±0.8	200–300 мм
±1	300–400 мм

JBT

Латунная трубка

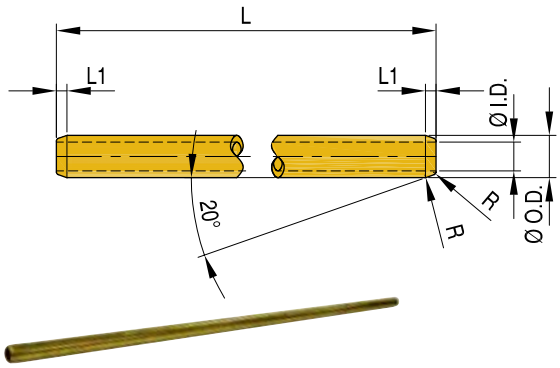

Материал: латунь

Артикул	d1	D	R	L	L1	Серия
JBT0450	5,4	7,9	0,3	457	1,75	N6
JBT0570	7,8	11,1	0,3	457	2,00	N9

CAD reference point

ООО "ВИВТЕХ" 127254, Москва, ул. Руставели д. 14, стр. 6; тел./факс +7 (495) 755-91-45
www.vivtech.ru info@vivtech.ru

Пружинное кольцо

200 - 300 - 500

Артикул	Серия
200-3	N6
300-3	N9
500-3	N16

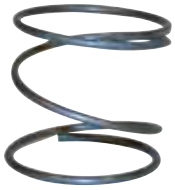

Стопоное кольцо

200 - 300 - 500

Артикул	Серия
200-4	N6
300-4	N9
500-4	N16

Шарик из нержавеющей стали

200 - 300 - 500

Артикул	Серия
200-5	N6
300-5	N9
500-5	N16

Уплотнитель

200 - 300 - 500

Материал: Viton 220°C

Артикул	Серия
200-8	N6
300-8	N9
500-8	N16

Pièce de rechange pour couronne de Артикулroidissement

JCB - 200 - 300

Материал: Joint torique Viton

Артикул	Серия
JCB0011	N6
JCB0013	N9
200-8	N6
300-8	N9

CAD reference point

N / DK

Клапан + пружина

Артикул	Серия
N6-601	N6
N9-601	N9
DK-N16 V	N16

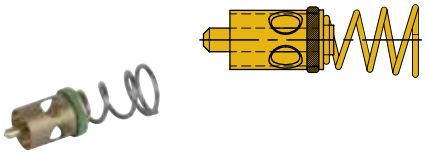

JSTK

Набор для снятия уплотнителей Jiffy Tite

Уплотнители заменяются, что экономит средства.

При изнашивании просто замените уплотнитель, а не всю муфту. Комплект демонтажа уплотнителей Jiffy-Tite предназначен для снятия соединительных уплотнителей с муфт Jiffy-Matic. Также можно применять с муфтами Jiffy-Tite для облегчения снятия уплотнителя.

Артикул
JSTK235

SEA

Клей

Макс. температура: 204°C - 1
Вес: 10 грамм

Артикул	T	Информация
SEA03	204°C	10гр

DB

Лента уплотнительная

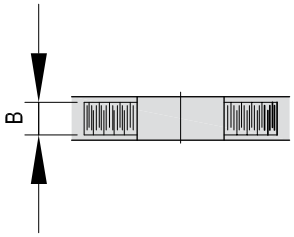

Материал: PTFE
Макс. температура: 250°C

Артикул	L	B
DB1206	12 m	6 мм
DB1212		12 мм

CAD reference point

ООО "ВИВТЕХ" 127254, Москва, ул. Руставели д. 14, стр. 6; тел./факс +7 (495) 755-91-45
www.vivtech.ru info@vivtech.ru

Переходник

N

Материал: латунь

Артикул	Rp1	Rp2	L	l	SW	Серия
N618	UNEF 7/16"-32	1/8" BSP	13	8	13	N6
N914	UNEF 5/8"-24	1/4" BSP	18	11	19	N9

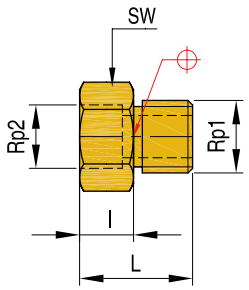

Штуцер под шланг

N / 500

Материал: латунь

Артикул	Rp	d1	d	L	L1	SW	Серия
N66M	UNEF 7/16"-32	5	6	32	27	11	N6
N69M	UNEF 7/16"-32	6	9				
N911M	UNEF 5/8"-24	9	11	33	27	16	N9
N913M	UNEF 5/8"-24		13				
50019M	BSP 1/2"-14	16	19	56	46	22	N16

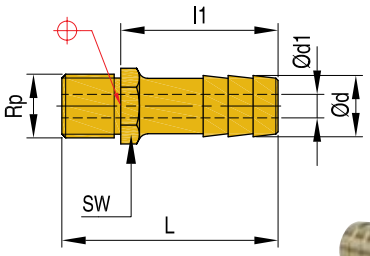

Уголок 90°

N / 500

Материал: латунь

Артикул	Rp1	Rp2	R	SW	Серия
N690	UNEF 7/16"-32	UNEF 7/16"-32	-	15	N6
N990	UNEF 5/8"-24	UNEF 5/8"-24	-	21	N9
50090	-	1/2" NPT	1/2" BSPT	26	N16

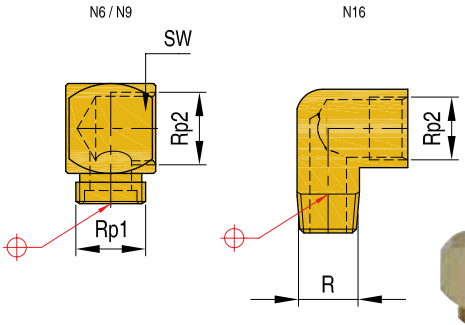

Уголок 45°

N / 500

Материал: латунь

Артикул	Rp1	Rp2	SW	Серия
N645	UNEF 7/16"-32	UNEF 7/16"-32	15	N6
N945	UNEF 5/8"-24	UNEF 5/8"-24	21	N9
50045	1/2" NPT	1/2" BSP	26	N16

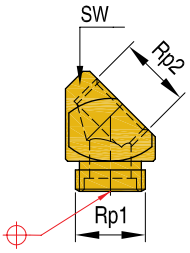

CAD reference point