E 3360 / F3360

Компактный подвижный узел

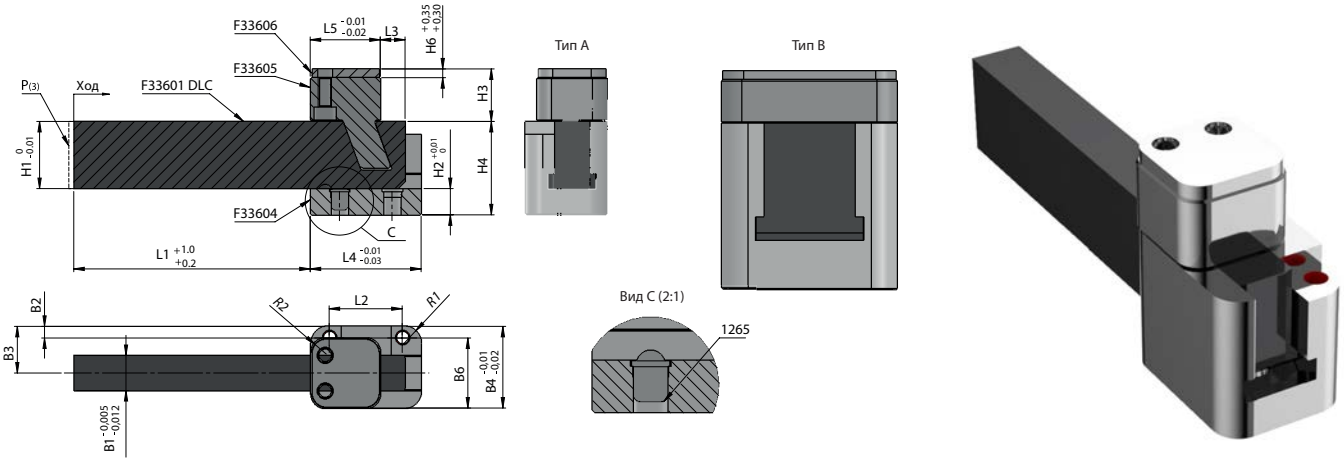

Артикул	Тип	H1	B1	Ход	B4	L4	B3	R1	H2	B2	H4	L2	B6	L5	R2	L1	H6(2)	L3	H3	D1	D2	B7	L7
F3360231204_9	A	23	12	4,9	28	38	16	6	9	4	32	25	24	24	5	81	3	8,5	18	M4	M4	12	19
F3360302206_9	A	30	22	6,9	42	50	25	7	12	7	42	34	34	32	6	105	3	10,5	18	M4	M4	20	25
F3360403117_4	B	40	31	17,4		68	30	9	17	46	57	46	60	45	7	131	3	5	18	M6	M6	46	31

Примечание:

1. H6: С учетом корректировки
2. L8: Пробка
3. P: Предварительная нагрузка

Предварительная нагрузка	
P(3)	H6
0,02	3,055
0,04	3,11
0,06	3,165

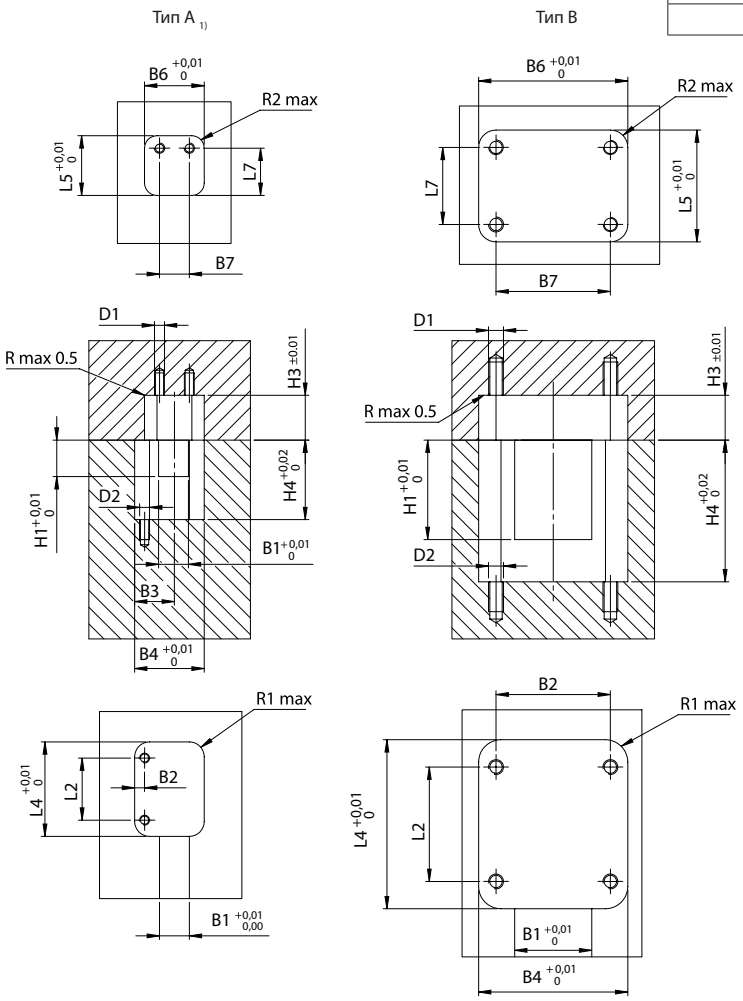

CAD reference point

ООО "ВИВТЕХ" 127254, Москва, ул. Руставели д. 14, стр. 6; тел./факс +7 (495) 755-91-45
www.vivtech.ru www.shop.vivtech.ru info@vivtech.ru