Газовые пружины
—Тип GSV—

RoHS

GSV

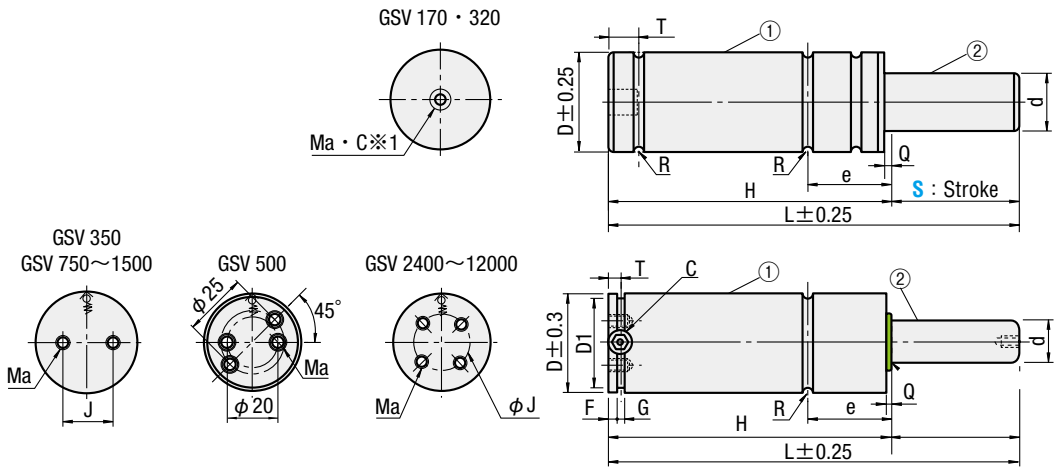

Nitrogen gas charge pressure	MPa(kgf/cm²)
GSV 170～ 350	18(183.5)
GSV 500～20000	15(153)

①Cylinder body
M Equivalent to SCM440
S Black oxide (Fe_3O_4)

②Piston rod
M Equivalent to SCM440
H 600HV ～(Surface)
S Nitriding ＋ Barrel finishing

Weight (kg)	D	D1	d	L	H	e	R	T	F	G	Ma Tap hole for mounting	J	Q	C	Load N (kgf) Initial load	Load N (kgf) Maximum load	Catalog No. Type	Catalog No. Initial load — S	Adaptable plate Vertical	Adaptable plate Horizontal
0.06	19	17	11	44	37	17	1	6	—	—	1—M6×6	—	1	M6	1700 {173}	2800 {286}	GSV	170— 7	FCC19 FC19 FCM19	—
0.06				50	40											2800 {286}		170— 10		
0.07				60	45											2800 {286}		170— 15		
0.07				68	49											2800 {286}		170— 19		
0.08				80	55											2800 {286}		170— 25		
0.09				106	68											2800 {286}		170— 38		
0.11				130	80											2800 {286}		170— 50		
0.12				156	93											2800 {286}		170— 63		
0.14				185	110											2800 {286}		170— 75		
0.15				195	115											2800 {286}		170— 80		
0.17				235	135											2800 {286}		170— 100		
0.19				285	160											2800 {286}		170— 125		
0.10	25	23	15	44	37	17	1	6	—	—	1—M6×6	—	1	M6	3200 {326}	4800 {488}		320— 7	FCC25 FC25 FCM25	—
0.10				50	40											4900 {500}		320— 10		
0.11				60	45											5100 {520}		320— 15		
0.12				68	49											5100 {520}		320— 19		
0.13				80	55											5200 {530}		320— 25		
0.15				106	68											5300 {540}		320— 38		
0.17				130	80											5300 {540}		320— 50		
0.19				156	93											5300 {540}		320— 63		
0.22				185	110											5300 {540}		320— 75		
0.23				195	115											5300 {540}		320— 80		
0.26				235	135											5300 {540}		320— 100		
0.30				285	160											5300 {540}		320— 125		
0.16	32	27	16	50	40	12.5	1.05	6	4	3.5	2—M6×6	20	2	M6	3600 {367}	5900 {602}		350— 10	FFC32 FFCA32 FCQ32 FC32	FSA32 FSD32
0.17				56	43											5200 {530}		350— 13		
0.18				62	46											5300 {540}		350— 16		
0.19				68	49											5600 {571}		350— 19		
0.21				80	55											5500 {561}		350— 25		
0.23				94	62											5500 {561}		350— 32		
0.25				106	68											5500 {561}		350— 38		
0.29				130	80											5500 {561}		350— 50		
0.33				156	93											5500 {561}		350— 63		
0.36				180	105											5500 {561}		350— 75		
0.38				190	110											5500 {561}		350— 80		
0.44				230	130											5500 {561}		350— 100		
0.51				280	155											5500 {561}		350— 125		
0.24	38	33	20	50	40	12.5	1.05	6	4	3.5	2—M6×6 (φ20) or 2—M6×6 (φ25)	—	2	M6	4700 {479}	7200 {734}		500— 10	FFC38 FFCA38 FT38 FTP38 FCQ38 FC38	FSA38 FSD38
0.25				56	43											7100 {724}		500— 13		
0.26				62	46											7200 {734}		500— 16		
0.28				68	49											7400 {755}		500— 19		
0.31				80	55											7300 {744}		500— 25		
0.34				94	62											7200 {734}		500— 32		
0.37				106	68											7200 {734}		500— 38		
0.42				130	80											7200 {734}		500— 50		
0.48				156	93											7200 {734}		500— 63		
0.54				180	105											7100 {724}		500— 75		
0.56				190	110											7100 {724}		500— 80		
0.66				230	130											7100 {724}		500— 100		
0.77				280	155											7100 {724}		500— 125		
0.36	45	40	25	52	42	16.5	1.05	6	4	3.5	2—M8×6	20	2	M6	7400 {755}	12100 {1234}		750— 10	FB45 FBA45 FBB45 FFC45 FFCA45 FT45 FTP45 FCQ45 FC45	FSA45 FSD45
0.38				58	45											12100 {1234}		750— 13		
0.39				64	48											12100 {1234}		750— 16		
0.41				70	51											11700 {1193}		750— 19		
0.45				82	57											11800 {1203}		750— 25		
0.50				96	64											11800 {1203}		750— 32		
0.54				108	70											11800 {1203}		750— 38		
0.61				132	82											11800 {1203}		750— 50		
0.70				158	95											11800 {1203}		750— 63		
0.77				182	107											11900 {1213}		750— 75		
0.81				192	112											11900 {1213}		750— 80		
0.93				232	132											11900 {1213}		750— 100		
1.10				282	157											11900 {1213}		750— 125		

Газовые пружины
—Тип GSV—

Weight (kg)	D	D1	d	L	H	e	R	T	F	G	Ma Tap hole for mounting	J	Q	C	Load N (kgf) Initial load	Load N (kgf) Maximum load	Catalog No. Type	Catalog No. Initial load — S	Adaptable plate Vertical	Adaptable plate Horizontal
0.49	50	43	28	58	48	17.5	2.05	6	8	5	2—M8×6	20	3	M6	9200 {938}	13800 {1407}	GSV	1000— 10	FB50 FBA50 FBB50 FFC50 FFCA50 FT50 FTP50 FCQ50 FC50	FSA50 FSD50
0.51				64	51											13800 {1407}		1000— 13		
0.54				70	54											13800 {1407}		1000— 16		
0.56				76	57											14000 {1428}		1000— 19		
0.61				88	63											14200 {1448}		1000— 25		
0.67				102	70											14300 {1458}		1000— 32		
0.71				114	76											14500 {1479}		1000— 38		
0.81				138	88											14600 {1489}		1000— 50		
0.91				164	101											14700 {1499}		1000— 63		
1.05				188	113											14700 {1499}		1000— 75		
1.09				198	118											14800 {1509}		1000— 80		
1.21				238	138											14800 {1509}		1000— 100		
1.41				288	163											14800 {1509}		1000— 125		
0.92	63	56	36	70	57	19	2.05	6	8	5	2—M8×6	20	3	M6	15000 {1530}	24000 {2447}		1500— 13	FB50 FBA50 FBB63 FFC63 FFCA63 FT63 FTP63 FCQ63 FC63	FSC63 FSD63
0.96				76	60											24100 {2458}		1500— 16		
0.99				82	63											24200 {2468}		1500— 19		
1.06				94	69											24300 {2478}		1500— 25		
1.14				108	76											23800 {2427}		1500— 32		
1.21				120	82											23900 {2437}		1500— 38		
1.35				144	94											24000 {2447}		1500— 50		
1.51				170	107											24100 {2458}		1500— 63		
1.65				194	119											24200 {2468}		1500— 75		
1.71				204	124											24200 {2468}		1500— 80		
1.94				244	144											24300 {2478}		1500— 100		
2.23				294	169											24300 {2478}		1500— 125		
1.36	75	67	45	77	61	21	2.55	6	8	5	4—M8×6	40	3	M6	24000 {2447}	38300 {3906}		2400— 16	FB75 FBA75 FBB75 FFC75 FFCA75 FT75 FTP75 FCQ75 FC75	FSA75 FSD75
1.40				83	64											38500 {3926}		2400— 19		
1.50				95	70											38700 {3946}		2400— 25		
1.61				109	77											38600 {3936}		2400— 32		
1.70				121	83											38400 {3916}		2400— 38		
1.89				145	95											39200 {3997}		2400— 50		
2.09				171	108											39200 {3997}		2400— 63		
2.28				195	120											39200 {3997}		2400— 75		
2.36				205	125											39200 {3997}		2400— 80		
2.67				245	145											39300 {4007}		2400— 100		
3.07				295	170											39300 {4007}		2400— 125		
2.76	95	87	60	90	74	24	2.55	10.5	8	5	4—M8×13	60	3	G1/8	42000 {4283}	61700 {6292}		4200— 16	FB95 FBA95 FBB95 FFC95 FFCA95 FT95 FTP95 FCQ95 FC95	FSA95 FSD95
2.83				96	77											63700 {6496}		4200— 19		
2.98				108	83											60800 {6200}		4200— 25		
3.16				122	90											64300 {6557}		4200— 32		
3.30				134	96											65800 {6710}		4200— 38		
3.60				158	108											67000 {6832}		4200— 50		
3.93				184	121											67800 {6914}		4200— 63		
4.20				208	133											68000 {6934}		4200— 75		
4.35				218	138											68600 {6995}		4200— 80		
4.85				258	158											69100 {7046}		4200— 100		
5.47				308	183											69600 {7097}		4200— 125		
5.06	120	112	75	100	84	25.5	2.55	10.5	8	5	4—M10×13	80	3	G1/8	66000 {6730}	89000 {9075}		6600— 16	FB120 FBA120 FBB120 FFC120 FFCA120 FT120 FTP120 FCQ120 FC120	FSA120 FSD120
5.17				106	87											91000 {9279}		6600— 19		
5.42				118	93											93900 {9575}		6600— 25		
5.69				132	100											96100 {9799}		6600— 32		
5.93				144	106											98200 {10014}		6600— 38		
6.40				168	118											100600 {10258}		6600— 50		
6.90				194	131											102400 {10442}		6600— 63		
7.40				218	143											103400 {10544}		6600— 75		
7.60				228	148											104100 {10615}		6600— 80		
8.40				268	168											105400 {10748}		6600— 100		
9.40				318	193											106500 {10860}		6600— 125		
9.51	150	142	90	116	97	27.5	2.55	10.5	8	5	4—M10×13	100	3	G1/8	95400 {9728}	135000 {13766}		9500— 19	FB150 FBA150 FBB150 FFC150 FFCA150 FT150 FTP150 FCQ150 FC150	FSA150 FSD150
9.90				128	103											139000 {14174}		9500— 25		
10.30				142	110											142000 {14480}		9500— 32		
10.70				154	116											143000 {14582}		9500— 38		
11.40				178	128											146000 {14888}		9500— 50		
12.20				204	141											148000 {15092}		9500— 63		
13.00				228	153											149000 {15194}		9500— 75		
13.30				238	158											150000 {15296}		9500— 80		
14.60				278	178											151000 {15398}		9500— 100		
16.10				328	203											152000 {15500}		9500— 125		
9.57	150	142	100	116	97	27.5	2.55	10.5	8	5	4—M10×13	100	3	G1/8	117800 {12012}	159500 {16261}		12000— 19	FB150 FBA150 FBB150 FFC150 FFCA150 FT150 FTP150 FCQ150 FC150	FSA150 FSD150
9.96				128	103											166100 {16942}		12000— 25		
10.41				142	110											172200 {17555}		12000— 32		
10.81				154	116											176300 {17975}		12000— 38		
11.59				178	128											182500 {18614}		12000— 50		
11.88				204	141											187400 {19111}		12000— 63		
12.21				228	153											190800 {19455}		12000— 75		
12.43				238	158											192000 {19575}		12000— 80		
13.51				278	178											195800 {19962}		12000— 100		
15.14				328	203											199100 {20301}		12000— 125		
21.60	195	187	130	148	129	33.5	2.55	15	8	8	4-M12×16	120	3	G1/8	117000 {11930}	259000 {26410}		20000— 19	FB195 FBA195 FBB195 FFC195 FFCA195 FT195 FCQ195 FC195	-
22.30				160	135											270000 {27532}		20000— 25		
23.10				174	142											280000 {28552}		20000— 32		
23.90				186	148											287000 {29265}		20000— 38		
25.30				210	160											298000 {30387}		20000— 50		
26.80				236	173											307000 {31305}		20000— 63		
28.40				260	185											313000 {31917}		20000— 75		
28.80				270	190											315000 {32121}		20000— 80		
31.20				310	210											323000 {32936}		20000—100		
34.20				360	235											330000 {33650}		20000—125		